PRODUCED BY AN AUTODESK EDUCATIONAL PRODUCT

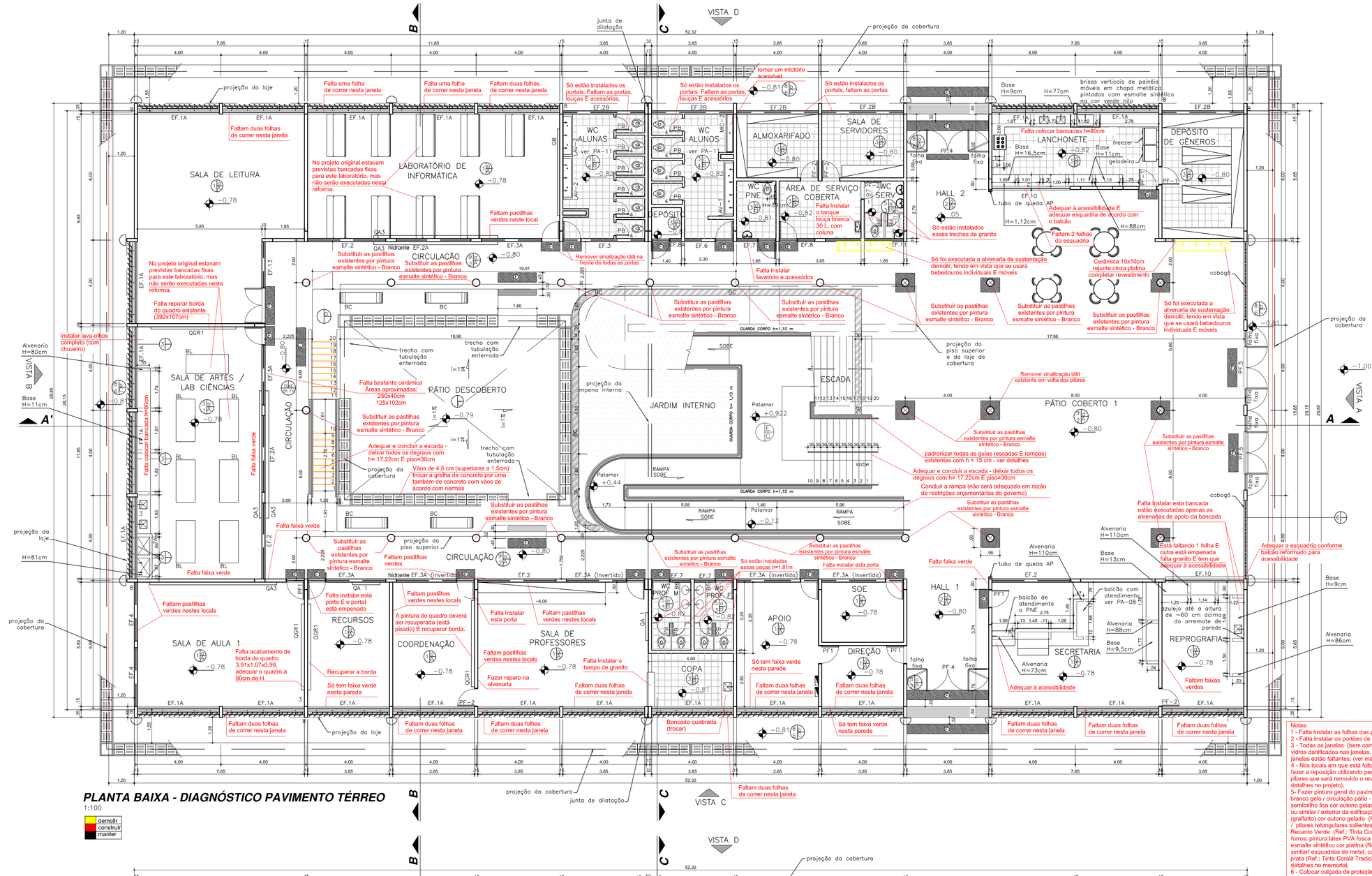


## PLANTA BAIXA - DIAGNÓSTICO PAVIMENTO TÉRREO

1:100

demolir
construir
manter

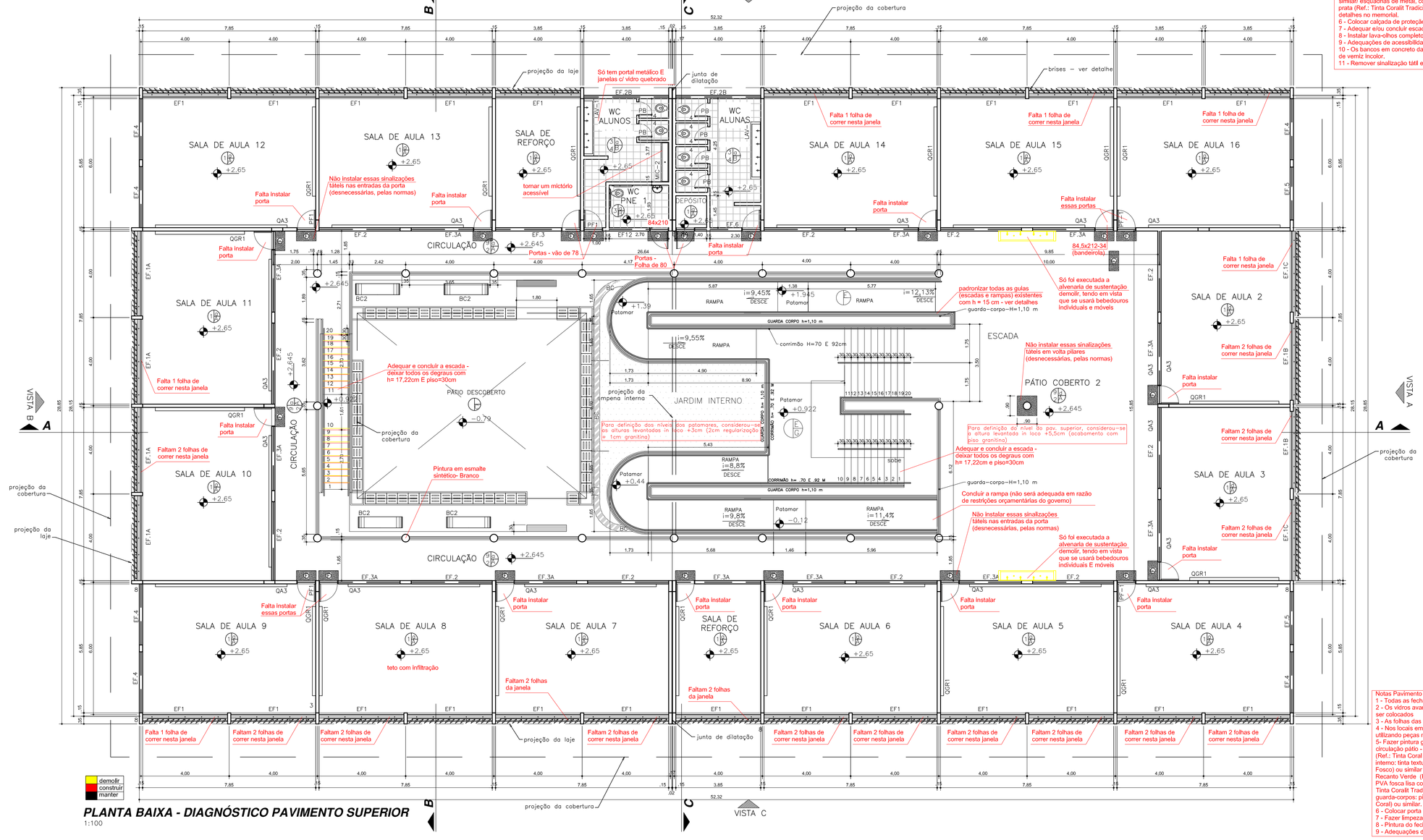


## PLANTA BAIXA - DIAGNÓSTICO PAVIMENTO SUPERIOR

1:100

demolir
construir
manter

Notas:
1 - Falta Instalar as folhas das portas em todos os ambientes.
2 - Falta Instalar os portões de acesso ao edifício.
3 - Todas as janelas (bem como suas fechaduras) deverão ser revisadas. Substituir os vidros danificados nas janelas, onde for necessário. Algumas folhas de janelas e vidros de janelas estão faltantes. (ver maiores detalhes no projeto)
4 - Nos locais em que está faltando assentar pastilhas cerâmicas e peças de granito, fazer a reposição utilizando peças no mesmo padrão de cor e qualidade.
5- Fazer pintura geral do pavimento (interior salas: pintura látex acrílica semibrilho lisa cor branco gelo / circulação pátio - acima do revestimento cerâmico : pintura látex acrílica semibrilho lisa cor outono gelado (Ref.: Tinta Coral Decora Acrílico Premium Semibrilho) ou similar / exterior da edificação e vigas do pátio interno: tinta texturizada acrílica (grafiatto) cor outono gelado (Ref.: Tinta Coral Decora Acrílico Premium Fosco) ou similar / pilares retangulares salientes fachada externa: tinta texturizada acrílica (grafiatto) cor Recanto Verde (Ref.: Tinta Coral Decora Acrílico Premium Fosco) ou similar / lajes e forros: pintura látex PVA fosca lisa cor branco neve / pilares circulares do pátio: pintura esmalte sintético cor platina (Ref.: Tinta Coralit Tradicional Esmalte Alto Brilho - Coral) ou similar/ esquadrias de metal, corrimãos e guarda-corpos: pintura esmalte sintético cor prata (Ref.: Tinta Coralit Tradicional Esmalte Alto Brilho - Coral) ou similar. Ver mais detalhes no memorial.
6 - Colocar calçada de proteção em volta da edificação, em cimento rústico.
7 - Adequar e/ou concluir escadas e rampas
8 - Instalar lava-olhos completo (com chuveiro) no Laboratório de Artes / Ciências
9 - Adequar acessibilidade
10 - Os bancos em concreto das áreas comuns deverão ser lixados e receber 2 demãos de verniz lincolor.
11 - Remover sinalização tátil existente em volta dos pilares e na frente das portas.

Notas Pavimento Superior:
1 - Todas as fechaduras das janelas deverão ser revisadas
2 - Os vidros avariados das esquadrias deverão ser substituídos e os vidros ou folhas faltantes deverão ser colocados
3 - As folhas das portas deverão ser instaladas e acabadas
4 - Nos locais em que está faltando assentar pastilhas cerâmicas e peças de granito, fazer a reposição utilizando peças no mesmo padrão de cor e qualidade.
5- Fazer pintura geral do pavimento (interior salas: pintura látex acrílica semibrilho lisa cor branco gelo / circulação pátio - acima do revestimento cerâmico : pintura látex acrílica semibrilho lisa cor outono gelado (Ref.: Tinta Coral Decora Acrílico Premium Semibrilho) ou similar / exterior da edificação e vigas do pátio interno: tinta texturizada acrílica (grafiatto) cor outono gelado (Ref.: Tinta Coral Decora Acrílico Premium Fosco) ou similar / pilares retangulares salientes fachada externa: tinta texturizada acrílica (grafiatto) cor Recanto Verde (Ref.: Tinta Coral Decora Acrílico Premium Fosco) ou similar / lajes e forros: pintura látex PVA fosca lisa cor branco neve / pilares circulares do pátio: pintura esmalte sintético cor platina (Ref.: Tinta Coralit Tradicional Esmalte Alto Brilho - Coral) ou similar/ esquadrias de metal, corrimãos e guarda-corpos: pintura esmalte sintético cor prata (Ref.: Tinta Coralit Tradicional Esmalte Alto Brilho - Coral) ou similar. Ver mais detalhes no memorial.
6 - Colocar porta no alçapão
7 - Fazer limpeza do alçapão
8 - Pintura do fechamento inacabado da cobertura (testeira que fica voltada para o pátio descoberto)
9 - Adequações de acessibilidade

| VIDROS FALTANTES NAS ESQUADRIAS PAV. TÉRREO vidro comum 3 mm liso incolor | |
|---|---|
| dimensão peça vidro | quantidade de peças |
| 83x17 | 121 |
| 41,5x41,5 | 292 |
| 18x80 | 27 |
| 18x55 | 1 |
| 18x65 | 2 |
| 17x29 | 1 |
| 17x78 | 21 |

| VIDROS FALTANTES NAS ESQUADRIAS PAV. SUPERIOR vidro comum 3 mm liso incolor | |
|---|---|
| dimensão peça vidro (cm) | quantidade de peças |
| 41,5x41,5 | 396 |
| 21x84 | 53 |
| 18x55 | 10 |
| 19x65 | 2 |
| 18x80 | 158 |
| 18x72 | 8 |
| 18x83 | 3 |
| 17x52 | 4 |
| 17x26 | 2 |
| 17x75 | 4 |
| 17x55 | 2 |
| 17x83 | 12 |

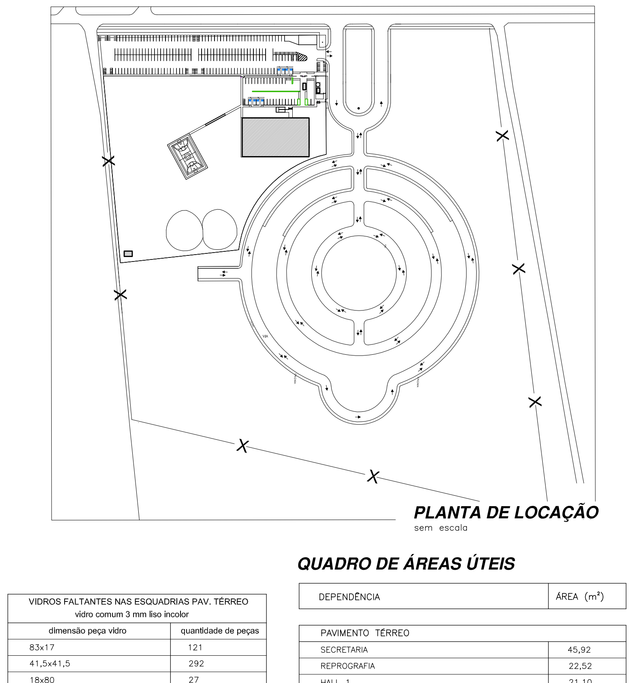

## PLANTA DE LOCAÇÃO

sem escala

## QUADRO DE ÁREAS ÚTEIS

| DEPENDÊNCIA | ÁREA ($m^2$) |
|---|---|
| PAVIMENTO TÉRREO | |
| SECRETARIA | 45,92 |
| REPROGRAFIA | 22,52 |
| HALL 1 | 21,10 |
| HALL 1 | 21,10 |
| DIREÇÃO | 11,05 |
| APOIO | 22,52 |
| S.O.E. | 10,89 |
| WC PROFESSORAS | 5,92 |
| WC PROFESSORES | 5,92 |
| COPA | 10,02 |
| SALA DE PROFESSORES | 46,80 |
| COORDENAÇÃO | 22,52 |
| SALA DE RECURSOS | 22,52 |
| SALA DE AULA 1 | 45,92 |
| LABORATÓRIO DE CIÊNCIAS | 69,32 |
| BIBLIOTECA | 69,32 |
| LABORATÓRIO DE INFORMÁTICA | 69,32 |
| WC ALUNOS | 19,40 |
| WC ALUNAS | 22,52 |
| WC PNE | 5,00 |
| DEPÓSITO | 2,03 |
| SALA DE SERVIDORES | 11,55 |
| ÁREA DE SERVIÇO COBERTA | 10,39 |
| ALMOXARIFADO | 11,55 |
| WC SERVIDORES | 5,00 |
| LANCHONETE | 26,69 |
| DEPÓSITO DE GÊNEROS | 22,52 |
| PÁTIO COBERTO | 271,18 |
| CIRCULAÇÕES | 159,60 |
| ESCADA | 44,96 |
| RAMPA | 57,73 |
| CIRCULAÇÃO CONTÍGUA AO PÁTIO DESCOBERTO | 62,64 |
| PÁTIO DESCOBERTO | 87,36 |
| PAVIMENTO SUPERIOR | |
| SALAS DE AULA | 45,92 x 15 |
| WC ALUNOS | 16,63 |
| WC ALUNAS | 20,04 |
| WC PNE | 5,17 |
| DEPÓSITO | 2,03 |
| SALA DE REFORÇO | 22,52 |
| PÁTIO COBERTO | 156,12 |
| CIRCULAÇÕES | 140,34 |

ÁREA TOTAL DE OCUPAÇÃO PERMANENTE: 1200,58 $m^2$

## LEGENDA

B.. – Bancada em granito
QGR–.. – Quadro de Giz
QB – Quadro Branco
QA–.. – Quadro de Avisos
A.1 – Armário tipo prateleira
A.2 – Armário para servidores
A.3 – Armário tipo escaninho
MIC–.. – Mictório coletivo em aço inoxidável
LAV/BEB–.. – Lavatório ou bebedouro coletivo em aço inoxidável
TA – Tanque de Argila
BC – Banco de concreto
BL – Bancada do Laboratório de Ciências / Sala de Artes

Luminária externa tipo blindada

LE–1 Lixeira Externa – ver Caderno de Especificações item 04.04.102

LE–4 Lixeira Externa – ver Caderno de Especificações item 04.04.102

Canaleta de águas pluviais com grelha de concreto – ver Caderno de Especificações item 05.03.503 E Detalhe na PA–12

Rampa de compatibilização de pisos em concreto camurçado frisado em baixo–relevo de 5/5 cm conforme Caderno de Especificações item 04.01.511

Área do Jardim Interno

Piso de Alerta – em cerâmica CECRISA ou equivalente, linha GEO SLATE GRADINO
Próximo às portas de acesso aos ambientes: 45 cm x 90 cm
Próximo aos portões principais de acesso à escola: 45 cm x 360 cm
Próximo à porta de acesso do sala de leitura: 45 cm x 180 cm
Portão de acesso do Pátio coberto: 180 cm x 45 cm
Próximo às rampas de acesso ao pátio descoberto : 180 cm x 45 cm
Próximo à escada de acesso ao 1° piso E patamares: 315 cm x 45 cm
Próximo à rampa de acesso ao 1° piso E patamares: 135 cm x 45 cm
Ao redor dos pilares dos pátios cobertos 1 E 2

## REVESTIMENTOS

PAREDE – TETO – PISO

TETO

a – Laje maciça, chapiscada, emboçada, emassada E lixada.
A pintura será com tinta PVA LÁTEX cor BRANCO NEVE

b – Telha aparente PERFILOR ou equivalente, perfil LR–100, em aço zincado, espessura de 0,95 mm, pré–pintada interna E externamente na cor BRANCO

c – Forro de gesso em placas 60x60cm

d – Laje nervurada com preenchimento em ISOPOR E revestida com gesso–cola E pintada com tinta PVA Látex cor BRANCO NEVE

E – Telha translúcida FIBRATEL ou equivalente, perfil LR–100, intercalada com a telha metálica.

PAREDES

1 – Pintura com tinta látex acrílica semibrilho lisa cor BRANCO GELO, do rodapé ao teto, com faixa demarcadora sob o parapeito das janelas baixas em cerâmica ELIANE ARQUITETURAL 10 x 10 cm cor VERDE ESCURO, inclusive nos trechos revestidos com azulejo

2 – Barrado em cerâmica ELIANE ARQUITETURAL ou equivalente, 10 x 10 cm cor BEGE do rodapé até a altura de aproximadamente 1,05 m, sendo que a faixa superior será na cor VERDE ESCURO. Acima, até o teto, pintura em tinta látex acrílica semibrilho lisa cor OUTONO GELADO (Ref. Tinta Coral Decora Acrílico Premium Semibrilho) ou similar

3– Azulejo 20 x 20 cm ELIANE ou equivalente, cor BRANCO, do piso ao teto com faixa demarcadora em cerâmica ELIANE ARQUITETURAL ou equivalente, 10 x 10 cm cor VERDE ESCURO assentada na mesma altura das faixas das paredes das Salas de Aula

4– Parede divisória em alvenaria revestida do piso ao topo, inclusive este, com azulejo 20 x 20 cm ELIANE ou equivalente, cor BRANCO

5– Divisória em granito CINZA ANDORINHA de 20 mm e altura de 1,80 m

6– Pintura com tinta texturizada (grafiatto) acrílica fosca cor OUTONO GELADO (Ref. Tinta Coral Decora Acrílico Premium Fosco), do rodapé ao teto

ESTRUTURA

8 – Pilares retangulares em concreto, rebocados e com aplicação de pintura com tinta texturizada (grafiatto) acrílica fosca cor RECANTO VERDE (Ref., Tinta Coral Decora Acrílico Premium Fosco), do rodapé até o topo

9 – Pilares redondos em concreto com pintura esmalte sintético cor PLATINA (Ref. Tinta Coralit Tradicional Esmalte Alto Brilho – Coral) ou similar

PISO

A – Concreto polido (granitina) com juntas plásticas de m/m

B – Cerâmica BIANCOGRES ou equivalente, linha IMOLA, 31 x 31 cm, cor GRAY

C – Concreto camurçado (cimento rústico) com juntas plásticas de m/m

D –

E –

F – Sinalização de alerta cor amarela

G – Concreto polido (granitina) com juntas conforme a paginação

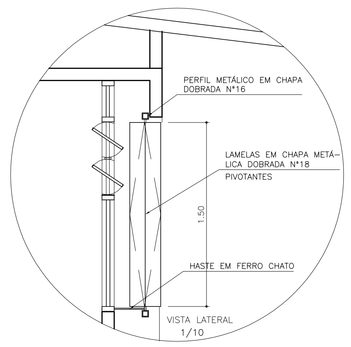


## DETALHE DOS BRISES

1:10

Nota Brises:
Os brises não serão executados nesta etapa da obra.

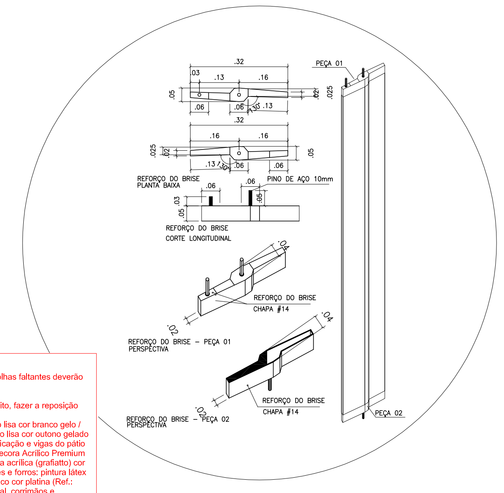


## DETALHE DOS BRISES

1:10

SETOR: RECANTO DAS EMAS, BRASÍLIA-DF

ENDEREÇO: AV. MONJOLO, CHÁCARA 22, NÚCLEO RURAL MONJOLO

PROPRIETÁRIO: INSTITUTO FEDERAL DE EDUCAÇÃO, CIÊNCIA E TECNOLOGIA DE BRASÍLIA

AUTOR DO PROJETO: ARQ. E URB. ROGÉRIO OLIVEIRA DE ARAÚJO - CAU A75081-6

AUTOR DO PROJETO: ARQ. E URB. JANAÍNA CÂNDIDA DA SILVA - CAU A37815-1

RESP. TÉCNICO:

PROPRIETÁRIO: INSTITUTO FEDERAL DE EDUCAÇÃO, CIÊNCIA E TECNOLOGIA DE BRASÍLIA

AUTOR DO PROJETO: ARQ. E URB. ROGÉRIO OLIVEIRA DE ARAÚJO - CAU A75081-6

AUTOR DO PROJETO: ARQ. E URB. JANAÍNA CÂNDIDA DA SILVA - CAU A37815-1

RESP. TÉCNICO:

INSTITUTO FEDERAL DE EDUCAÇÃO, CIÊNCIA E TECNOLOGIA

PROJETO ARQUITETÔNICO-URBANÍSTICO_IFB RECANTO DAS EMAS
INSTITUTO FEDERAL DE EDUCAÇÃO, CIÊNCIA E TECNOLOGIA DE BRASÍLIA

CONTEÚDO:
01 PLANTA BAIXA - DIAGNÓSTICO PAVIMENTO TÉRREO
02 PLANTA BAIXA - DIAGNÓSTICO PAVIMENTO SUPERIOR
03 DETALHE DOS BRISES
04 QUADRO ÁREAS E ALTIMETRIA E QUADROS ÁREAS
05 LEGENDA / DETALHE DOS BRISES

ÁREA CONSTRUÇÃO: 3.089,16m²
ÁREA TERRENO: 27.556,76m²
DATA:OUTUBRO DE 2016
ESCALA: ver nos desenhos
DESENHO:IFB

PRANCHA
01/12

PRODUCED BY AN AUTODESK EDUCATIONAL PRODUCT
PRODUCED BY AN AUTODESK EDUCATIONAL PRODUCT
PRODUCED BY AN AUTODESK EDUCATIONAL PRODUCT